CONERO
Stylově uložené oblečení.

KESSEBÖHMER
DAS ORIGINAL

Šatna je snem mnoha lidí:
Vše v naprostém pořádku a pohodlně na dosah.

Společnost Kesseböhmer poprvé představuje ucelenou řadu kování pro domácí šatny CONERO. Od elegantních výsuvů až po světovou novinku – výklopný věšák na oblečení CONERO TOP.

Bez ohledu na to, zda se při plánování počítá s otevřeným řešením nebo zůstane vše skryto za výklopnými či posuvnými dveřmi, klade společnost Kesseböhmer u modelu CONERO zvláštní důraz na design a funkčnost.

Do popředí se dostává úložný prostor, jeho přehlednost, přístupnost a snadné používání, stejně jako kvalitní designové řešení s odpovídajícím barevným pojetím.

Černá

Zlatá champagne

KONCEPT

Kování je navrženo tak, aby se dalo co nejlépe přizpůsobit individuálním záměrům a představám o rozložení šatního prostoru.

CONERO je proto k dispozici ve dvou různých světlých hloubkách 475 a 345 mm.

Díky vhodně navržené variabilitě v šířkách prvků kování pokrývá CONERO s milimetrovou přesností rozměry skříněk.

Zároveň je možné CONERO objednat ve dvou výškách výsuvného koše 72 a 168 mm.

ZÁKLADNA ŠATNÍCH POLIC A KOŠŮ

je tvořena úzkými rámečky s hladkými okraji a mírně zaoblenými rohy. Radost a pohodlí Vám nabídnou plně výsuvné pojezdy s tlumeným samozavíracím mechanismem a tónovaná čela.

Flexibilitě a individualitě se meze nekladou. Kromě dřevěného dna může výrobce použít materiál dle vlastní volby pro přední vložku nebo zadní stěnu, nebo může jednoduše vsadit na skleněné prvky dodávané společností Kesseböhmer.

Vkládací policové dno se speciálním povrchem a rozmanité vložky pro ukládání oděvních doplňků umožňují individuální vybavení šatny.

Výsuvné koše s vysokými bočnicemi jsou ideální pro volně ložené prádlo a praktická komfortní police poskytuje dokonalý přístup k běžně složeným oděvům, jako jsou trička nebo svetry.

VARIANTY

Úložný stojan na boty, který lze použít i bez výsuvu, promění každou skříň jednoduše ve stylový botník.

Nízká regálová výsuvná police je doplněna organizéry pro uspořádání prstenů, náhrdelníků, slunečních brýlí a dalších doplňků. Speciální jemný povrch pro cenné věci.

Ilustrace se odchyluje od standardní verze.

FUNKČNÍ VÝSUVY

Věšák na kalhoty má dvě patra, což umožňuje uložení dvou párů kalhot. Ramínka lze jednotlivě vyjmout pro snazší manipulaci s oběma páry.

I při malé hloubce skříně (345 mm) zůstává zachována plná funkčnost.

Ilustrace se odchyluje od standardní verze.

Otevřená konstrukce umožňuje velmi snadné vyjmutí dlouhých kalhot a prádelních košů, což podtrhuje mimořádnou uživatelskou přívětivost výsuvu.

MONTÁŽ & TECHNOLOGIE

Výsuvy CONERO jsou dokonale navrženy pro použití v rastru 32 mm. Dva nízké výsuvy přesně odpovídají výšce jednoho vysokého výsuvu.

Výsuvy lze šířkově nastavit tak, aby kopírovaly libovolnou světlou šířku od 334 mm do 1020 mm. Uzpůsobit je třeba jen rozměr dna polic.

Překážejícím prvkům, jako jsou například panty, se lze snadno vyhnout pomocí distančních podložek, které jsou rovněž součástí konceptu CONERO.

Pohyb systému CONERO zajišťují spolehlivé plnovýsuvy Kesseböhmer-CX s tlumeným dorazem SoftStoppPlus ve jmenovitých délkách 320 nebo 450 mm.

Ilustrace se odchyluje od standardní verze.

BOTNÍKOVÁ LIŠTA A ŠATNÍ TYČE

S botníkovou lištou CONERO jsou boty ve skříních s menší hloubkou dokonale na očích.

Společnost Kesseböhmer nabízí také šatní závěsné tyče, které se hodí k barevnému provedení CONERO.

Kromě klasické šatní tyče nabízí CONERO také variantu s využitím tyče jako profilu pro LED osvětlení skříně.

Výhoda spočívá v tom, že můžete při montáži využít vlastní světlo a vyhnout se nutnosti kombinovatvat různé typy osvětlení.

VÝSUVNÝ VĚŠÁK NA KRAVATY A OPASKY

Postranní prostor pod šatní tyčí je ideálním místem pro výsuvy CONERO na kravaty a opasky.

Univerzální držáky jsou ideální pro uložení opasků, kravat nebo i šátků a šál. Jejich měkký a neklouzavý materiál nepoškodí ani jemné hedvábné kravaty.

Zásobník umožňuje ukládání drobných předmětů, jako jsou manžetové knoflíčky nebo spony do kravaty, přímo ve skříni a je doplněn dalšími háčky na opasky.

MONTÁŽ & TECHNOLOGIE

Výsuvy na opasky a kravaty využívají jako částečný výsuv suché posuvné vodítko, takže nehrozí znečištění oděvů zavěšených ve skříni.

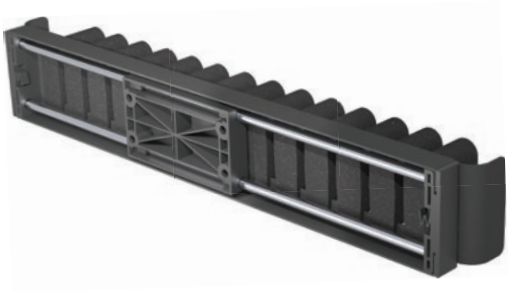

Protože je systém symetrický, lze výsuvy instalovat na levou i pravou stranu skříně. Panty ve dveřích lze snadno překlenout pomocí distanční podložky CONERO.

Jako další varianta je nabízen držák na opasek a kravatu bez výsuvné lišty ve stejném vzhledu. Ten lze namontovat například na vnitřní stranu dveří.

Výsuvy jsou k dispozici pro světlou hloubku 345 a 475 mm a lze je snadno instalovat do rastru otvorů 32 mm.

VÝSUVNÝ VĚŠÁK NA KALHOTY BASIC

Věšák na kalhoty Basic je jednostranný, při umístění pod šatní závěsnou tyč optimálně doplní prostor pod halenkami či košilemi. Na sedm ramínek zavěsíte 14 kalhot, vždy dvoje nad sebou. Stejně jako u ostatních výsuvných věšáků na kalhoty CONERO lze ramínka velmi snadno vyjmout.

Posuvné kolejnice jsou zcela zakryté, aby se zabránilo riziku znečištění oděvů.
Sadu lze namontovat na levou nebo pravou stranu skříně.

Věšák lze použít ve skříních se světlou šířkou 457 mm a hloubkou 475 mm nebo větší.

Jednostranný výsuvný věšák na kalhoty Basic je proto ideální i pro pozdější dovybavení skříně.

SKLOPNÁ ŠATNÍ TYČ CONERO

Výklopný závěs na šatní ramínka CONERO plně využívá výšku skříně a zajišťuje pohodlný přístup k oblečení stažením dolů.

Systém je nenápadný, přesto vyniká efektivností. Při pohybu využívá princip páky, takže i při plném zatížení je ke zvednutí potřeba pouze malá síla.

Navržen byl tak, aby největší síla působila v okamžiku, kdy je to potřeba, a to bezprostředně po uvolnění ze zajišťovací polohy. Díky pákovému efektu jej ovládáte s naprostou lehkostí.

Tento samoregulační systém také zabraňuje prudkému rozběhu kování směrem dolů. Výklopný systém je zároveň zajištěn regulační brzdou po celé své dráze tak, aby nedošlo k nekontrolovanému nebo trhanému pohybu.

SKLOPNÁ ŠATNÍ TYČ CONERO TOP

Unikátní!
Balancování na židličce, abyste se dostali na horní poličku, už dnes není v módě! Pomocí sklopné šatní tyče CONERO TOP stáhnete lehce celou polici i s oděvy směrem dolů.

Propracovaná technologie kombinuje výkon, stabilitu a estetiku. O sklopné šatní tyčy CONERO od firmy Kesseböhmer tak lze říct, že je jedním z nejlepších výklopů oděvů na trhu.

Šatní tyč je pevně připevněna k ramenům páky. Díky mimořádně vysoké torzní tuhosti se obě páky pohybují vždy synchronně.

Výklopné moduly jsou již standardně navrženy tak, aby se vyhnuly pantům nebo závěsům dveří. Pro jiné překážky – například vsazené posuvné dveře – nabízí společnost Kesseböhmer navíc distanční podložky.

MONTÁŽ & TECHNOLOGIE

Sklopné šatní tyče CONERO a CONERO TOP jsou nabízeny pro celkové zatížení 12 kg v šířkách 445–1168 mm.

Kromě toho je k dispozici také klasický výklop na šaty do 15 kg a pro šířky 805–1168 mm. Zde je pro běžné použití vyžadováno **minimální zatížení 4 kg**.

Každé kování lze na šířku upravit v rozsahu 183 mm.

Sklopná šatní tyč CONERO TOP vyžaduje volnou montážní hloubku nejméně 475 mm. Sklopnou šatní tyč CONERO bez police lze instalovat samostatně do kratších skříní.

Výsuvný koš CONERO 72 H

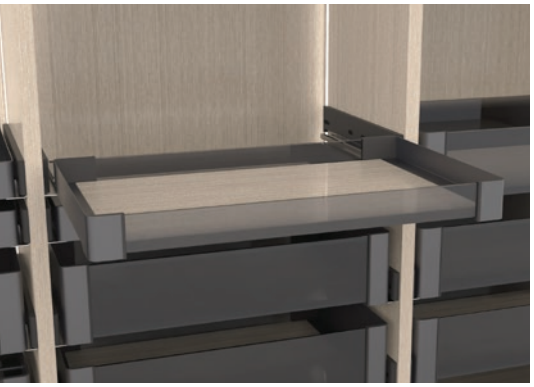

- Design s hladkými okraji a milimetrovým rámečkem
- Přehled a elegance díky tónovaným bezpečnostním sklům
- Perfektní přístup díky modernímu plnovýsuvu
- Využití celé šířky i u skříní na míru díky nastavitelné šířce 60 mm.

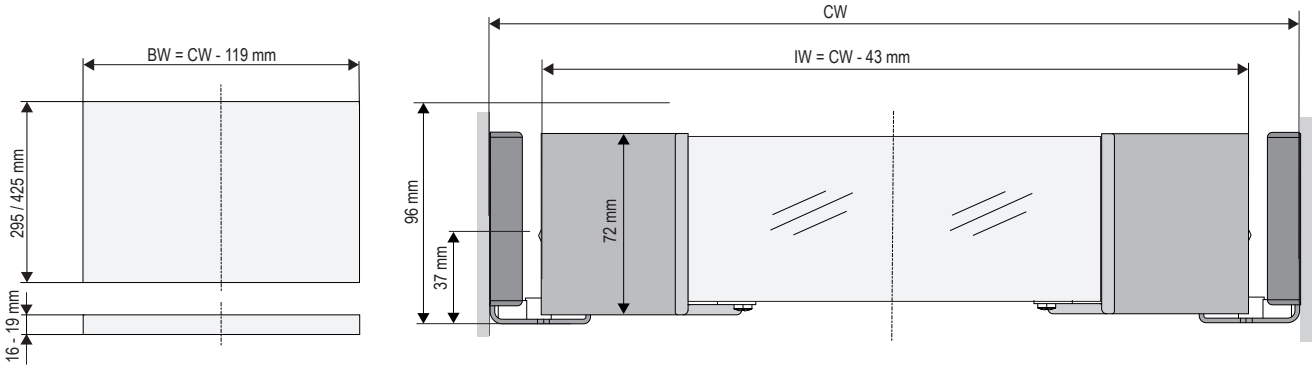

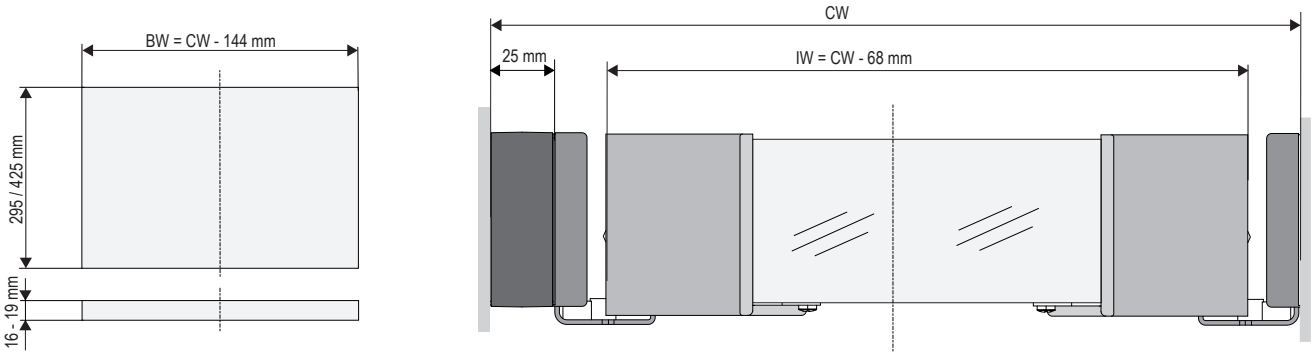

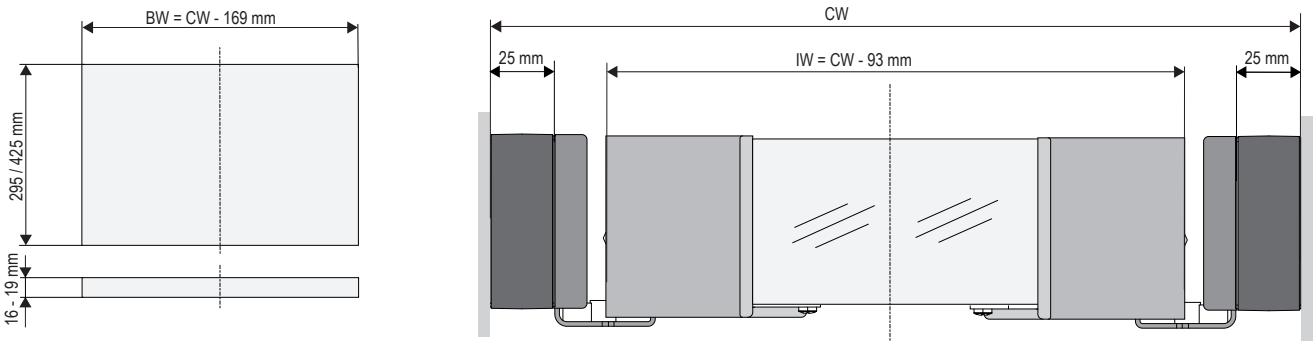

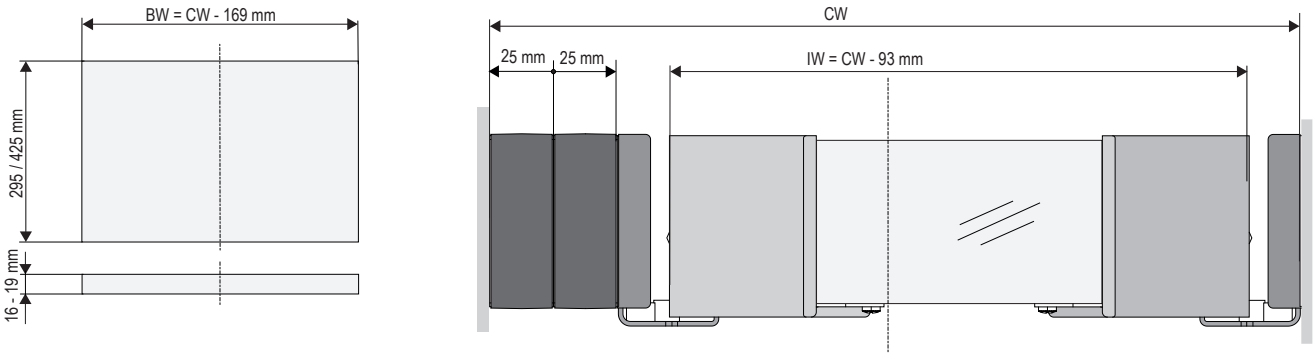

Výsuvný koš CONERO 72 H

Výsuvný koš CONERO 72 H

Sada obsahuje:
1× sada pravého a levého rámečku
1× sada krytů kolejnic pravého a levého pojezdu
1× sada předních úchytů
1× sada zadních úchytů
1× montážní materiál

Plnovýsuv KB-CX nutno objednat zvlášť (viz níže).

Jmenovitá délka	Světlá montážní hloubka (CD)	Barva	MJ 1
320 mm	345	zlatá champagne	**238390.9853**
		černá	**238390.7021**
450 mm	475	zlatá champagne	**238388.9853**
		černá	**238388.7021**

Tvrzené bezpečnostní sklo CONERO pro Výsuvný koš 72 H

Světlá šířka skříně (CW)*	Rozměry přední sklo Š × H × V (mm)	Rozměry zadní sklo Š × H × V (mm)	MJ 5 sad
334-394	263 × 6 × 61	217 × 6 × 61	**238475.0008**
384-444	313 × 6 × 61	263 × 6 × 61	**238476.0008**
410-470	339 × 6 × 61	293 × 6 × 61	**238477.0008**
434-494	363 × 6 × 61	313 × 6 × 61	**238478.0008**
484-544	413 × 6 × 61	363 × 6 × 61	**238479.0008**
534-594	463 × 6 × 61	413 × 6 × 61	**238480.0008**
552-612	481 × 6 × 61	435 × 6 × 61	**238481.0008**
610-670	539 × 6 × 61	493 × 6 × 61	**238482.0008**
660-720	589 × 6 × 61	539 × 6 × 61	**238483.0008**
710-770	639 × 6 × 61	589 × 6 × 61	**238484.0008**
760-820	689 × 6 × 61	639 × 6 × 61	**238485.0008**
810-870	739 × 6 × 61	689 × 6 × 61	**238486.0008**
860-920	789 × 6 × 61	739 × 6 × 61	**238487.0008**
910-970	839 × 6 × 61	789 × 6 × 61	**238488.0008**
960-1020	889 × 6 × 61	839 × 6 × 61	**238489.0008**

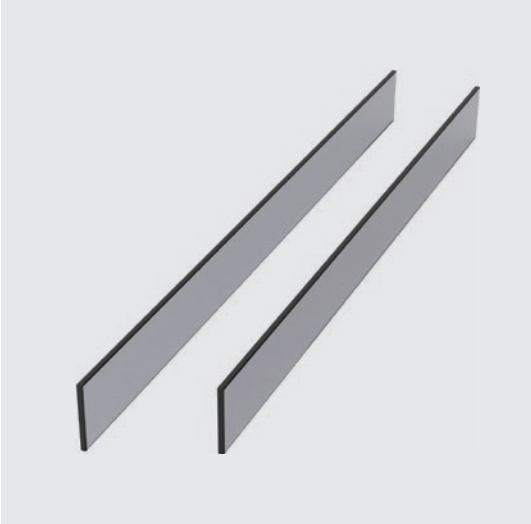

Barva: šedě tónované sklo
*Světlá šířka skříně musí být o 25 mm větší na každou vloženou distanční podložku CONERO.
(Sklo pro jiné světlé šířky na vyžádání.)

Plnovýsuv KB-CX NL, pravý & levý

SOFTSTOPPPLUS

Jmenovitá délka	Světlá montážní hloubka (CD)	Barva	MJ 10
320 mm	345	pozink	**238506.0007**
450 mm	475	pozink	**238505.0007**

Distanční podložka CONERO

Jmenovitá délka	Světlá montážní hloubka (CD)	Rozměry Š × H × V (mm)	MJ 10
320 mm	345	25 × 323 × 69	**238683.7818**
450 mm	475	25 × 453 × 69	**238682.7818**

Barva: břidlice černá

Výsuvná police Komfort CONERO 72 H

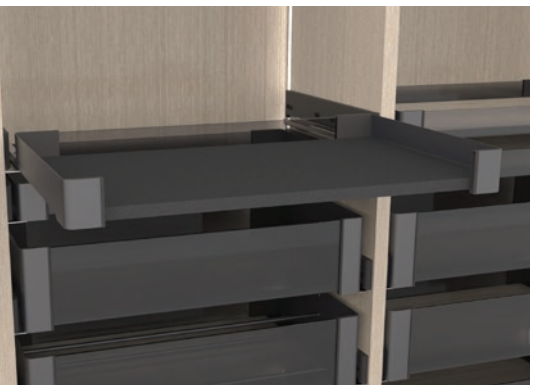

- Design s měkkými okraji a milimetrovým rámečkem
- Přístup na polici zepředu umožňuje pohodlný výsuv i při umístění na vyšší pozici.
- Využití celé šířky i u skříní na míru díky nastavitelné šířce 60 mm

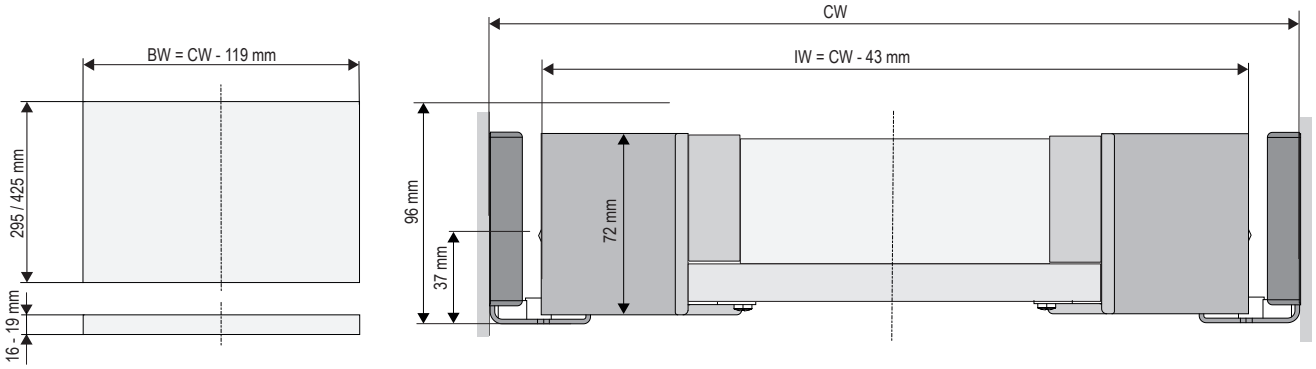

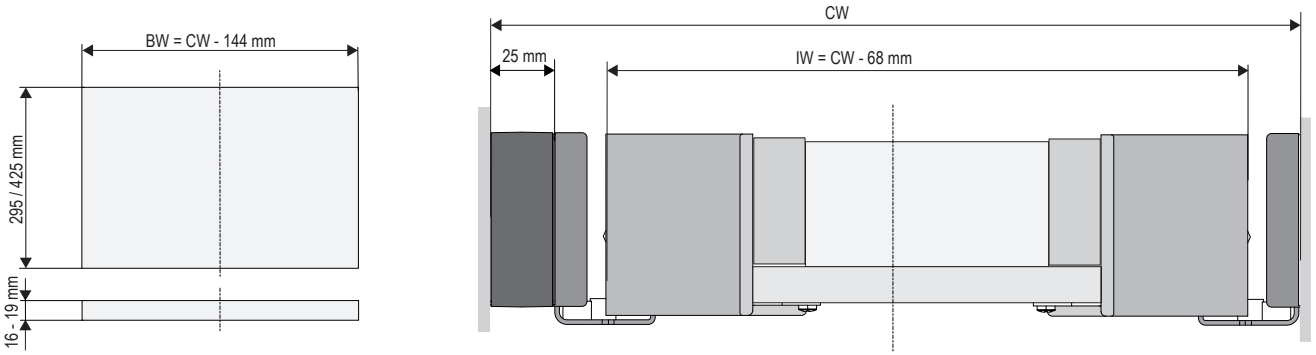

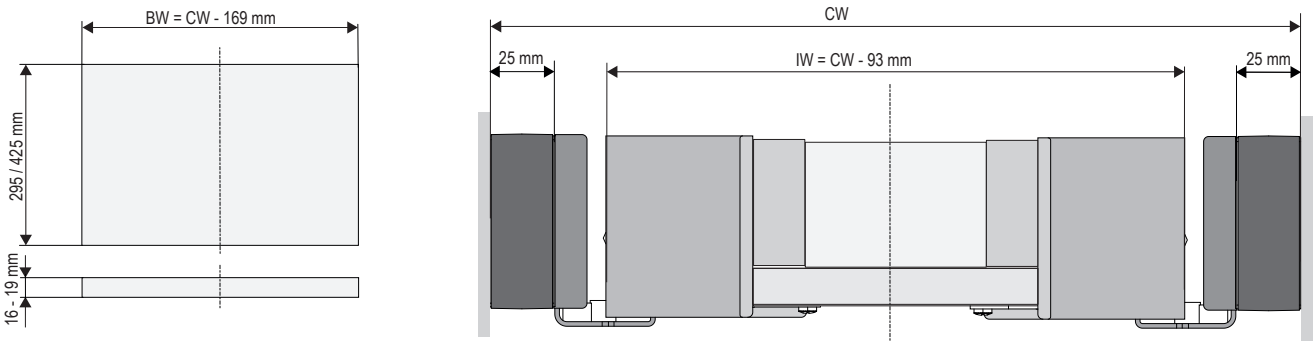

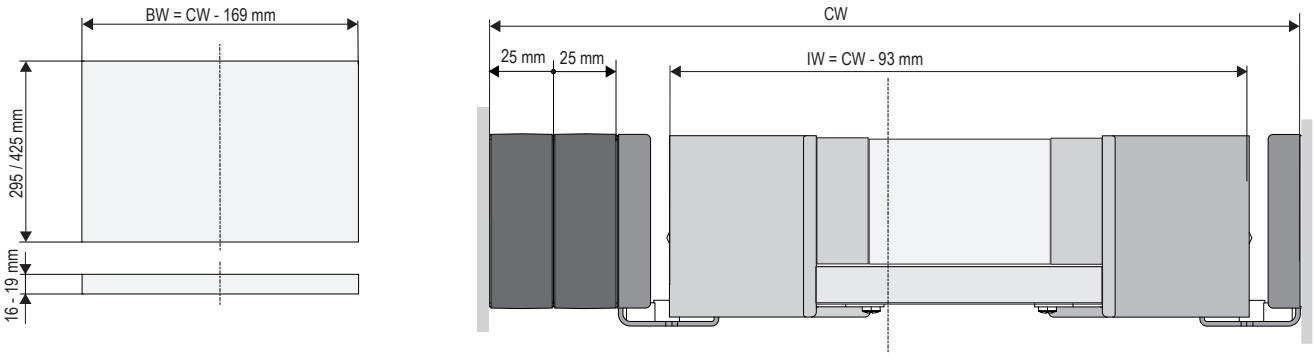

Výsuvná police CONERO Komfort 72 H

Výsuvná police CONERO Komfort 72 H

Sada obsahuje:
1× sada pravého a levého rámečku
1× sada krytů kolejnic pravého a levého pojezdu
1× sada předních úchytů
1× sada zadních úchytů
1× montážní materiál

Plnovýsuv KB-CX nutno objednat zvlášť (viz níže).

Jmenovitá délka	Světlá montážní hloubka (CD)	Barva	MJ 1
320 mm	345	zlatá champagne	**238390.9853**
		černá	**238390.7021**
450 mm	475	zlatá champagne	**238388.9853**
		černá	**238388.7021**

Tvrzené bezpečnostní sklo CONERO pro Výsuvnou polici CONERO Komfort 72 H

Světlá šířka skříně (CW)*	Rozměry zadní sklo Š × H × V (mm)	MJ 5
334-394	217 × 6 × 61	**238460.0008**
384-444	263 × 6 × 61	**238461.0008**
410-470	293 × 6 × 61	**238462.0008**
434-494	313 × 6 × 61	**238463.0008**
484-544	363 × 6 × 61	**238464.0008**
534-594	413 × 6 × 61	**238465.0008**
552-612	435 × 6 × 61	**238466.0008**
610-670	493 × 6 × 61	**238467.0008**
660-720	539 × 6 × 61	**238468.0008**
710-770	589 × 6 × 61	**238469.0008**
760-820	639 × 6 × 61	**238470.0008**
810-870	689 × 6 × 61	**238471.0008**
860-920	739 × 6 × 61	**238472.0008**
910-970	789 × 6 × 61	**238473.0008**
960-1020	839 × 6 × 61	**238474.0008**

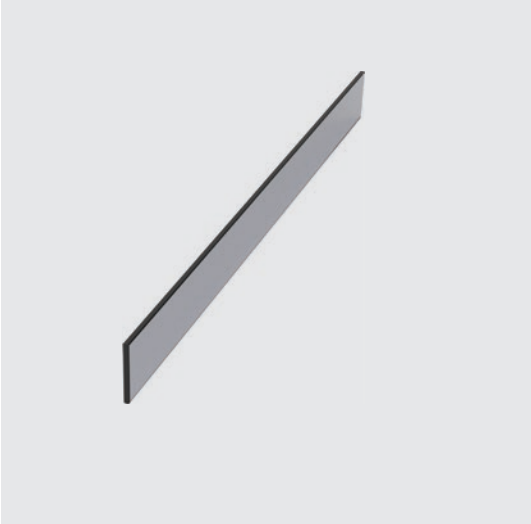

Barva: šedě tónované sklo
*Světlá šířka skříně musí být o 25 mm větší na každou vloženou distanční podložku CONERO.
(Sklo pro jiné světlé šířky na vyžádání)

Plnovýsuv KB-CX NL, pravý & levý

SOFTSTOPPPLUS

Jmenovitá délka	Světlá montážní hloubka (CD)	Barva	MJ 10
320 mm	345	pozink	**238506.0007**
450 mm	475	pozink	**238505.0007**

Distanční podložka CONERO

Jmenovitá délka	Světlá montážní hloubka (CD)	Rozměry Š × H × V (mm)	MJ 10
320 mm	345	25 × 323 × 69	**238683.7818**
450 mm	475	25 × 453 × 69	**238682.7818**

Barva: břidlice černá

Výsuvný koš CONERO 168 H

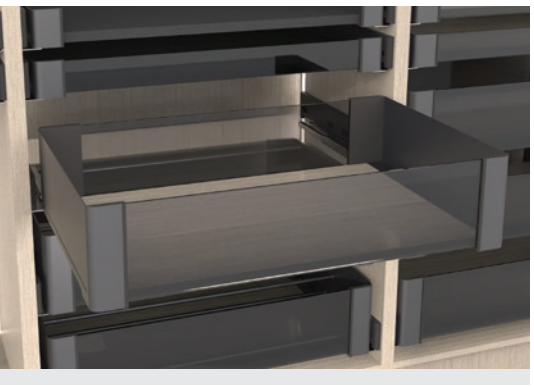

- Design s měkkými okraji a milimetrovým rámečkem
- Přehled a elegance přes tónovaná bezpečnostní skla
- Perfektní přístup díky modernímu plnovýsuvu
- Využití celé šířky i u skříní na míru díky nastavitelné šířce 60 mm

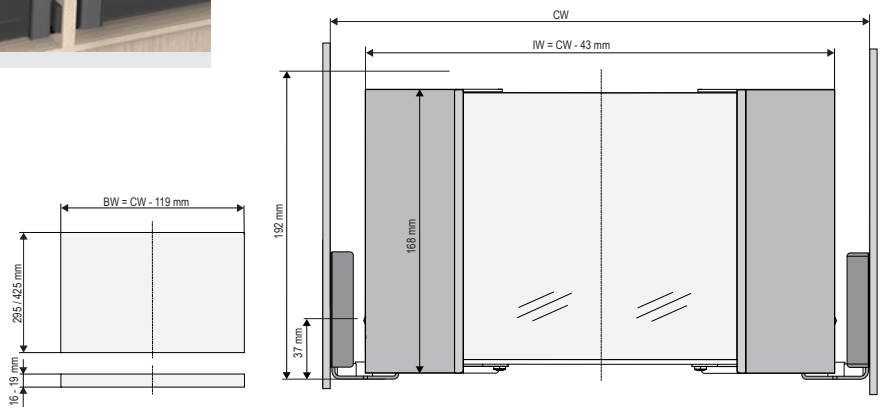

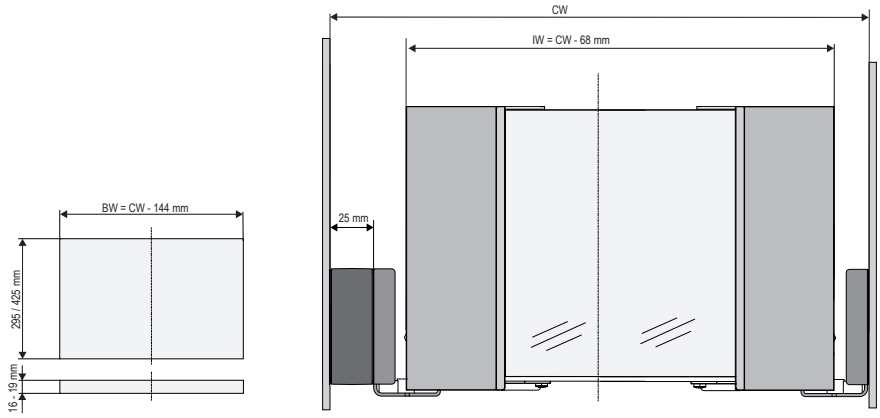

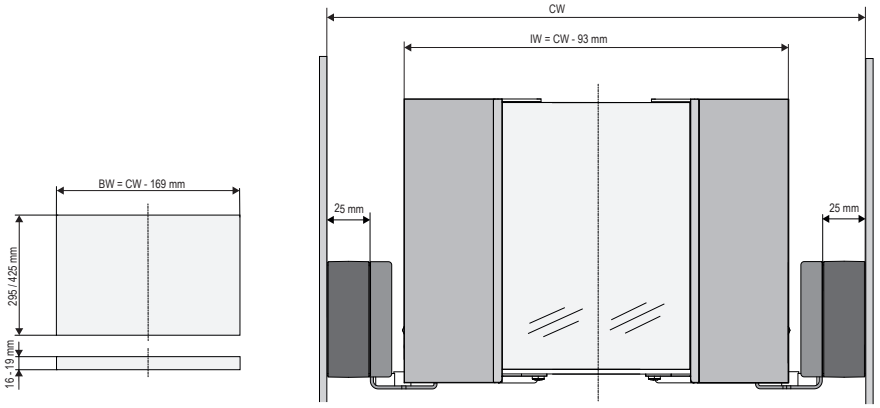

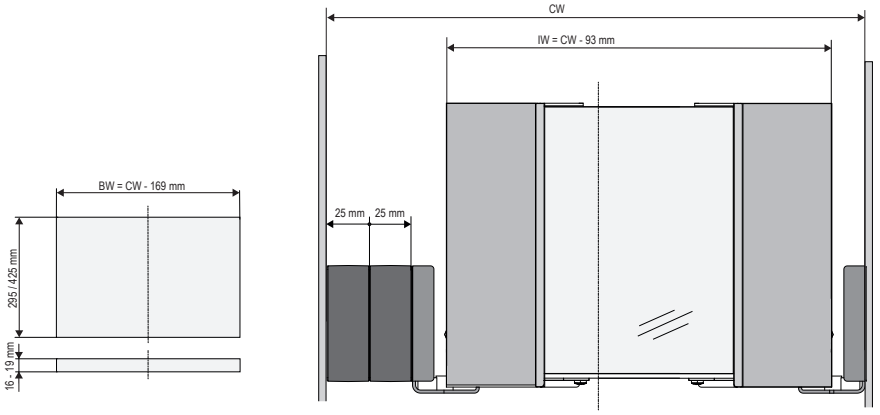

Výsuvný koš CONERO 168 H

Výsuvný koš CONERO 168 H

Sada obsahuje:
1× sada pravého a levého rámečku
1× sada krytů kolejnic pravého a levého pojezdu
1× sada předních úchytů
1× sada zadních úchytů
1× montážní materiál

Plnovýsuv KB-CX nutno objednat zvlášť (viz níže).

Jmenovitá délka	Světlá montážní hloubka (CD)	Barva	MJ 1
320 mm	345	zlatá champagne	**238391.9853**
		černá	**238391.7021**
450 mm	475	zlatá champagne	**238389.9853**
		černá	**238389.7021**

Tvrzené bezpečnostní sklo CONERO pro Výsuvný koš 168 H

Světlá šířka skříně (CW)*	Rozměry přední sklo Š × H × V (mm)	Rozměry zadní sklo Š × H × V (mm)	MJ 5 sad
334-394	263 × 6 × 157	217 × 6 × 157	**238490.0008**
384-444	313 × 6 × 157	263 × 6 × 157	**238491.0008**
410-470	339 × 6 × 157	293 × 6 × 157	**238492.0008**
434-494	363 × 6 × 157	313 × 6 × 157	**238493.0008**
484-544	413 × 6 × 157	363 × 6 × 157	**238494.0008**
534-594	463 × 6 × 157	413 × 6 × 157	**238495.0008**
552-612	481 × 6 × 157	435 × 6 × 157	**238496.0008**
610-670	539 × 6 × 157	493 × 6 × 157	**238497.0008**
660-720	589 × 6 × 157	539 × 6 × 157	**238498.0008**
710-770	639 × 6 × 157	589 × 6 × 157	**238499.0008**
760-820	689 × 6 × 157	639 × 6 × 157	**238500.0008**
810-870	739 × 6 × 157	689 × 6 × 157	**238501.0008**
860-920	789 × 6 × 157	739 × 6 × 157	**238502.0008**
910-970	839 × 6 × 157	789 × 6 × 157	**238503.0008**
960-1020	889 × 6 × 157	839 × 6 × 157	**238504.0008**

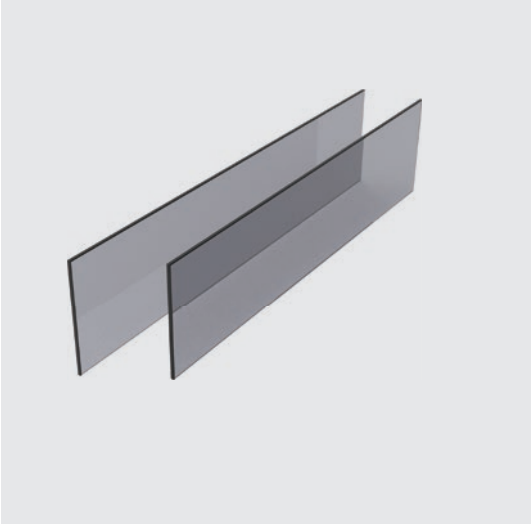

Barva: šedě tónované sklo
*Světlá šířka skříně musí být o 25 mm větší na každou vloženou distanční podložku CONERO.
(Sklo pro jiné světlé šířky na vyžádání)

Plnovýsuv KB-CX NL, pravý & levý

SOFTSTOPPPLUS

Jmenovitá délka	Světlá montážní hloubka (CD)	Barva	MJ 10
320 mm	345	pozink	**238506.0007**
450 mm	475	pozink	**238505.0007**

Distanční podložka CONERO

Jmenovitá délka	Světlá montážní hloubka (CD)	Rozměry Š × H × V (mm)	MJ 10
320 mm	345	25 × 323 × 69	**238683.7818**
450 mm	475	25 × 453 × 69	**238682.7818**

Barva: břidlice černá

Výplně CONERO Flock

Policové dno lze snadno nařezat na požadované vnitřní rozměry.

- Sametový povrch díky speciální povrchové úpravě
- Šetrné skladování jemných oděvů
- Bezpečné a tiché skladování díky protiskluzovému a protihlukovému efektu.

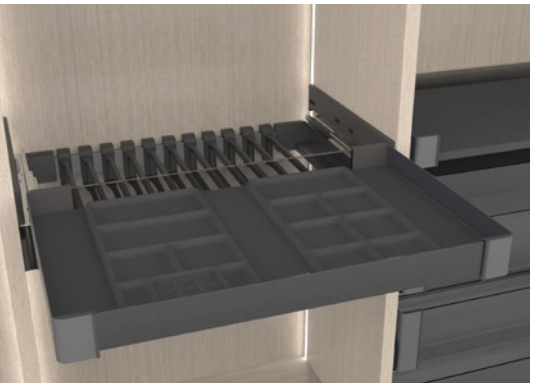

Vložky by měly být vždy kombinovány s policovým dnem.

- Praktické úložiště pro náramky, náušnice a drobné předměty
- Spolehlivé uspořádání kravat a opasků
- Šířku lze snadno upravit seříznutím, přesto výsledek vypadá kompaktně.

Doporučený počet vložek:

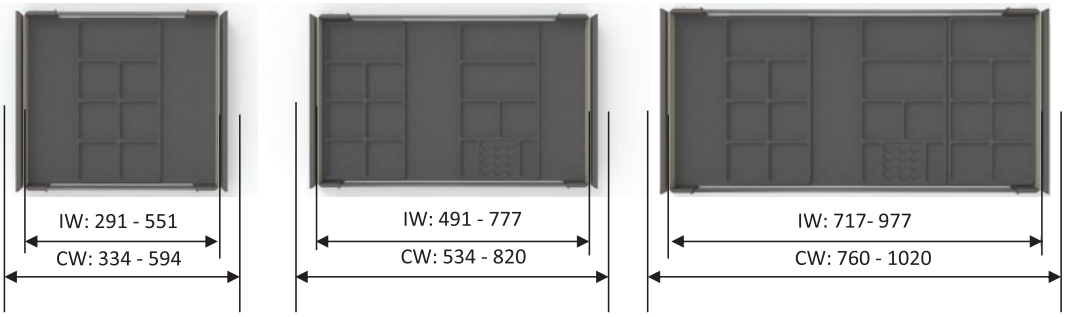

IW: Vnitřní šířka výsuvu
CW: Světlá šířka skříně (bez distanční podložky)

Výplně CONERO Flock

Policové dno CONERO Flock

Rozměry Š × H × V (mm)	Maximální světlá šířka skříně	Světlá montážní hloubka (CD)	MJ 5
715 × 425 × 20	762	475	**238584.7817**
973 × 425 × 20	1020	475	**238585.7817**
715 × 295 × 20	762	345	**238586.7817**
973 × 295 × 20	1020	345	**238587.7817**

Můžete nařezat na míru.
Barva: černošedá 7817

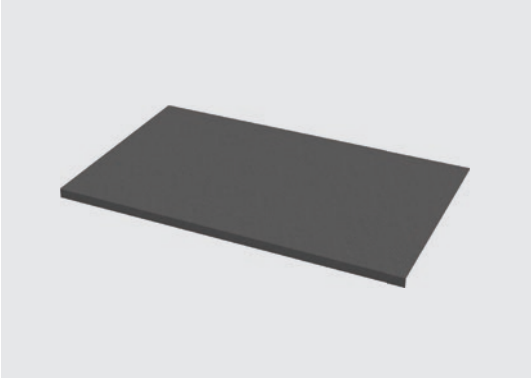

Vložka CONERO na náramky a šperky

Rozměry Š × H × V (mm)	Světlá montážní hloubka (CD)	MJ 6
223 × 425 × 14	475	**238593.7817**

Požadovaný počet dle schématu na předchozí straně
Barva: černošedá 7817

Vložka CONERO na náramky a šperky

Rozměry Š × H × V (mm)	Světlá montážní hloubka (CD)	MJ 6
223 × 295 × 14	345	**238595.7817**

Požadovaný počet dle schématu na předchozí straně
Barva: černošedá 7817

Vložka CONERO na pásky a kravaty

Rozměry Š × H × V (mm)	Světlá montážní hloubka (CD)	MJ 6
223 × 425 × 14	475	**238594.7817**

Požadovaný počet dle schématu na předchozí straně
Barva: černošedá 7817

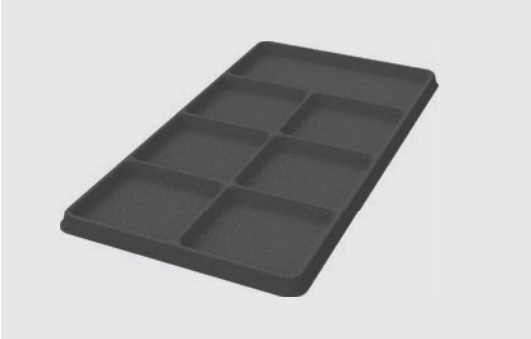

Vložka CONERO na pásky a kravaty

Rozměry Š × H × V (mm)	Světlá montážní hloubka (CD)	MJ 6
223 × 295 × 14	345	**238596.7817**

Požadovaný počet dle schématu na předchozí straně
Barva: černošedá 7817

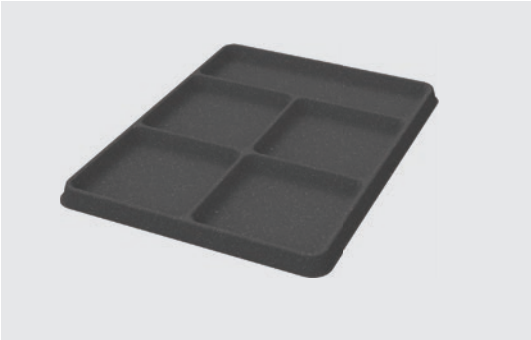

Úložný stojan na boty CONERO

Stojan na boty lze snadno zkrátit na potřebný vnitřní rozměr.

- Perfektní uspořádání obuvi pro výsuvný koš
- Ideální pro každou obuv od velikosti 35
- Lze použít i samostatně, bez výsuvu

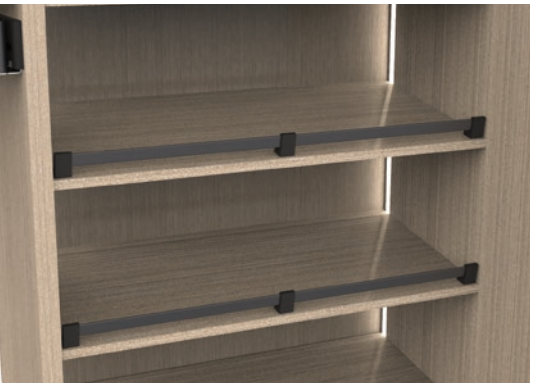

S botníkovou lištou CONERO jsou boty ve skříních s menší hloubkou dokonale uloženy.

- Jednoduchá organizace obuvi v šatníku
- Ideální pro šatní skříně s menší hloubkou
- Vhodné pro jakoukoli obuv

Úložný stojan na boty CONERO

Úložný stojan na boty CONERO

Rozměry Š × H × V (mm)	Maximální světlá šířka skříně	Barva	MJ 2
715 × 211 × 142	762	černá	**238684.7021**
715 × 211 × 142	762	zlatá champagne	**238684.9853**
973 × 211 × 142	1020	černá	**238685.7021**
973 × 211 × 142	1020	zlatá champagne	**238685.9853**

Můžete nařezat na míru.
Pro plnovýsuv CD 475 mm jsou zapotřebí 2 kusy.

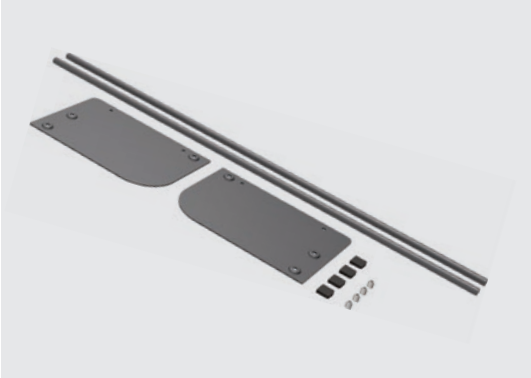

Botníková lišta CONERO

Sada obsahuje:
2 × úchyt
1 × profil

Max. rozměry Š × H × V (mm)	Maximální světlá šířka skříně	Barva	MJ 20
582 × 24 × 38	582	černá	**238723.7021**
582 × 24 × 38	582	zlatá champagne	**238723.9853**

Můžete nařezat na míru.
Lištu na boty lze libovolně prodloužit spojením několika lišt.

Botníkové lišty CONERO

Sada obsahuje:
3 × úchyt
2 × profil

Max. rozměry Š × H × V (mm)	Maximální světlá šířka skříně	Barva	MJ 20
1114 × 24 × 38	1114	černá	**238438.7021**
1114 × 24 × 38	1114	zlatá champagne	**238438.9853**

Můžete nařezat na míru.
Lišty na boty lze libovolně prodloužit spojením několika lišt.

Věšák na kalhoty CONERO 72 H 345

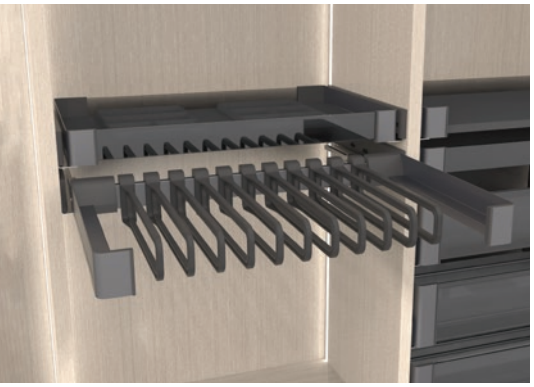

Věšák na kalhoty

- Perfektní úložiště pro vaše kalhoty
- Plná funkčnost i při malé hloubce instalace
- Pohodlný přístup díky odnímatelným ramínkům
- Každé ramínko má dvě patra pro zavěšení kalhot.

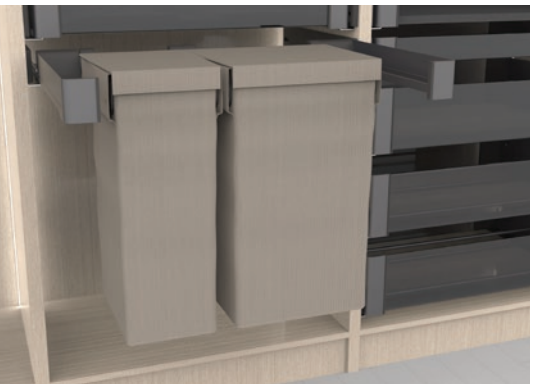

Koše na prádlo

- Prádelní koše integrované do šatní skříně
- Rozdělení na více košů umožňuje roztřídit různé druhy prádla.
- Pohodlné vyjmutí košů díky odnímatelným ramínkům
- Možnost individuální kombinace košů na prádlo a ramínek na kalhoty

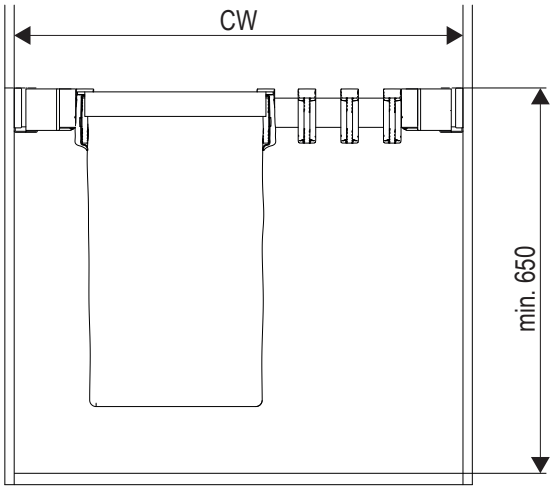

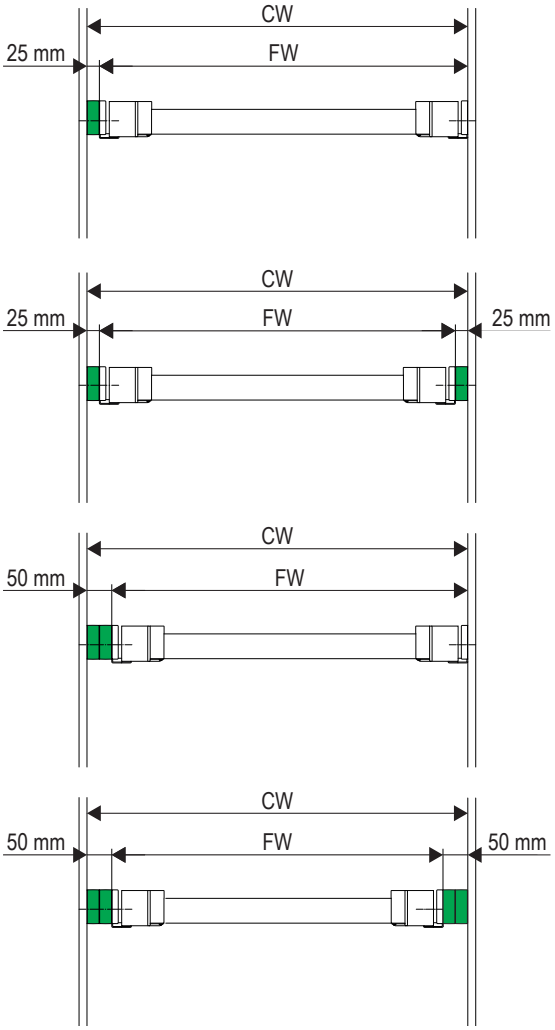

Věšák na kalhoty CONERO 72 H 345

Věšák na kalhoty CONERO 72 H 345 · 1dílná sada

Sada obsahuje:
1× sada pravého a levého rámečku
1× sada krytů kolejnic pravého a levého pojezdu
1× sada předních úchytů
1× sada úchytů nosníku
1× nosník
1× montážní materiál

Plnovýsuv KB-CX nutno objednat zvlášť (viz níže).

Světlá šířka skříně (CW)*	Světlá hloubka skříně (CD)	Pro jmenovitou délku (NL)	Doporučený počet ramínek	Doporučený počet košů: úzký	Doporučený počet košů: široký	Černá	Zlatá champagne
410-470	345	320	5	1		**238699.7021**	**238699.9853**
434-494	345	320	5	1		**238700.7021**	**238700.9853**
484-544	345	320	6	1		**238701.7021**	**238701.9853**
534-594	345	320	7		1	**238702.7021**	**238702.9853**
552-612	345	320	7	2		**238703.7021**	**238703.9853**
610-670	345	320	7	2		**238704.7021**	**238704.9853**
660-720	345	320	10	2		**238705.7021**	**238705.9853**
710-770	345	320	10	1	1	**238706.7021**	**238706.9853**
760-820	345	320	11	1	1	**238707.7021**	**238707.9853**
810-870	345	320	11	3		**238708.7021**	**238708.9853**
860-920	345	320	12	3		**238709.7021**	**238709.9853**
910-970	345	320	13	2	1	**238710.7021**	**238710.9853**
960-1020	345	320	14	2	1	**238711.7021**	**238711.9853**

*Světlá šířka skříně musí být o 25 mm větší na každou vloženou distanční podložku CONERO. (Další šířky na vyžádání)

Ramínko na kalhoty, krátké

Pro světlou hloubku skříně (CD)	Pro jmenovitou délku (NL)	Rozměry Š × H × V (mm)	MJ 5	MJ 6	MJ 7
345 mm	320	30 × 310 × 93	**238715.7818**	**238716.7818**	**238717.7818**

Koš na prádlo CONERO

Varianta koše	Rozměry Š × H × V (mm)	Barva	MJ 1
Úzký	190 × 280 × 530	šedobéžová	**238737.1943**
Široký	300 × 280 × 530	šedobéžová	**238738.1943**

Plnovýsuv KB-CX NL, pravý & levý

SOFTSTOPPPLUS

Jmenovitá délka	Světlá montážní hloubka (CD)	Barva	MJ 10
320 mm	345	pozink	**238506.0007**

Distanční podložka CONERO

Jmenovitá délka	Světlá montážní hloubka (CD)	Rozměry Š × H × V (mm)	MJ 10
320 mm	345	25 × 323 × 69	**238683.7818**

Věšák na kalhoty CONERO 72 H 475

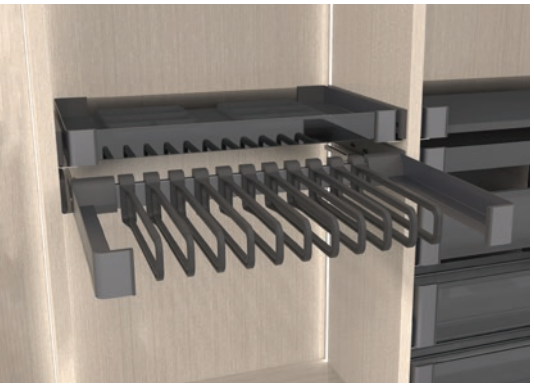

Věšák na kalhoty

- Perfektní úložiště pro vaše kalhoty
- Plná funkčnost i při malé hloubce instalace
- Pohodlný přístup díky odnímatelným ramínkům
- Každé ramínko má dvě patra pro zavěšení kalhot.

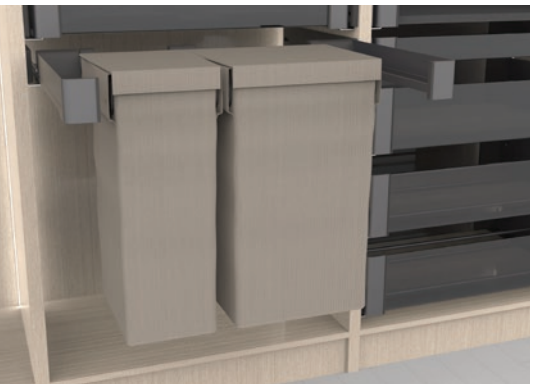

Koše na prádlo

- Prádelní koše integrované do šatní skříně
- Rozdělení na více košů umožňuje roztřídit různé druhy prádla.
- Pohodlné vyjmutí košů díky odnímatelným ramínkům
- Možnost individuální kombinace košů na prádlo a ramínek na kalhoty

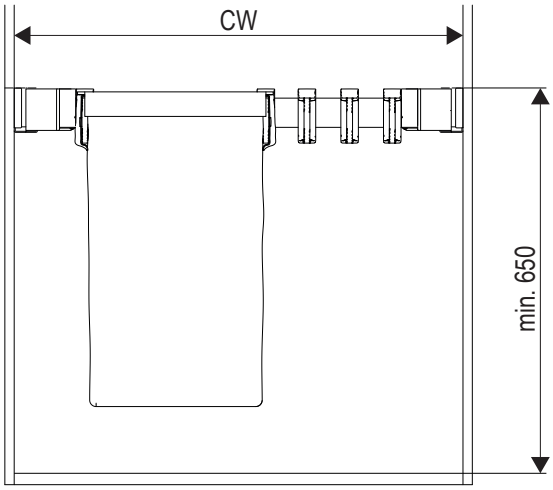

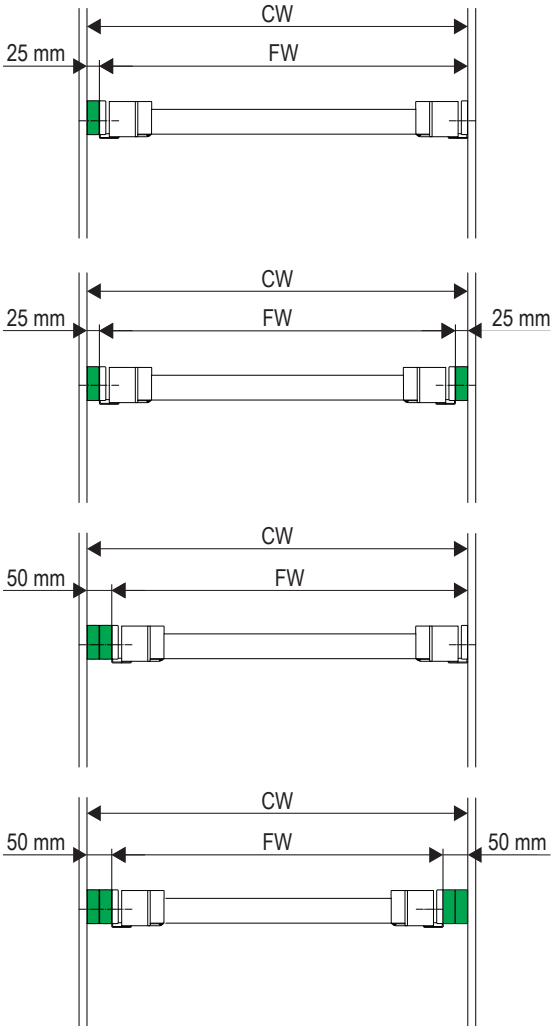

Věšák na kalhoty CONERO 72 H 475

Věšák na kalhoty CONERO 72 H 475 · 1dílná sada

Sada obsahuje:
1× sada pravého a levého rámečku
1× sada krytů kolejnic pravého a levého pojezdu
1× sada předních úchytů
1× sada úchytů nosníku
1× nosník
1× montážní materiál

Plnovýsuv KB-CX nutno objednat zvlášť (viz níže).

Světlá šířka skříně (CW)*	Světlá hloubka skříně (CD)	Pro jmenovitou délku (NL)	Doporučený počet ramínek	Doporučený počet košů: úzký	Doporučený počet košů: široký	Černá	Zlatá champagne
410-470	475	450	5	1		**238686.7021**	**238686.9853**
434-494	475	450	5	1		**238687.7021**	**238687.9853**
484-544	475	450	6	1		**238688.7021**	**238688.9853**
534-594	475	450	7		1	**238689.7021**	**238689.9853**
552-612	475	450	7	2		**238690.7021**	**238690.9853**
610-670	475	450	7	2		**238691.7021**	**238691.9853**
660-720	475	450	10	2		**238692.7021**	**238692.9853**
710-770	475	450	10	1	1	**238693.7021**	**238693.9853**
760-820	475	450	11	1	1	**238694.7021**	**238694.9853**
810-870	475	450	11	3		**238695.7021**	**238695.9853**
860-920	475	450	12	3		**238696.7021**	**238696.9853**
910-970	475	450	13	2	1	**238697.7021**	**238697.9853**
960-1020	475	450	14	2	1	**238698.7021**	**238698.9853**

*Světlá šířka skříně musí být o 25 mm větší na každou vloženou distanční podložku CONERO. (Další šířky na vyžádání)

Ramínko na kalhoty, krátké

Pro světlou hloubku skříně (CD)	Pro jmenovitou délku	Rozměry Š × H × V (mm)	MJ 5	MJ 6	MJ 7
475 mm	450	30 × 380 × 93	**238712.7818**	**238713.7818**	**238714.7818**

Koš na prádlo CONERO

Varianta koše	Rozměry Š × H × V (mm)	Barva	MJ 1
Úzký	190 × 280 × 530	šedobéžová	**238737.1943**
Široký	300 × 280 × 530	šedobéžová	**238738.1943**

Plnovýsuv KB-CX NL, pravý & levý

SOFTSTOPPPLUS

Jmenovitá délka	Světlá montážní hloubka (CD)	Barva	MJ 10
450 mm	475	pozink	**238505.0007**

Distanční podložka CONERO

Jmenovitá délka	Světlá montážní hloubka (CD)	Rozměry Š × H × V (mm)	MJ 10
450 mm	475	25 × 453 × 69	**238682.7818**

Věšák na kalhoty CONERO Basic

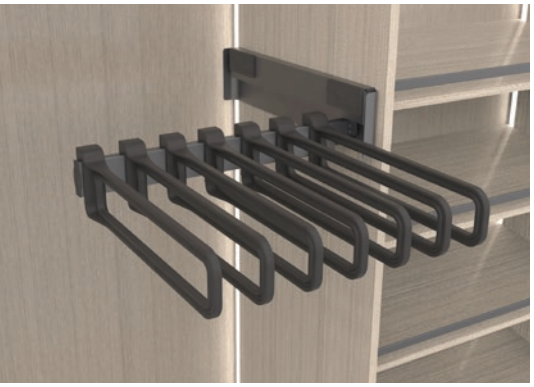

- Perfektní úložiště pro kalhoty a sukně
- Pohodlný přístup díky odnímatelným ramínkům
- Každé ramínko má dvě patra pro zavěšení kalhot.
- Lze na požadovanou pozici do skříně kdykoliv domontovat.
- Snadná montáž vlevo/vpravo
- Hodí se do každé šatní skříně od vnitřní šířky 457 mm.

Koš na prádlo CONERO Basic

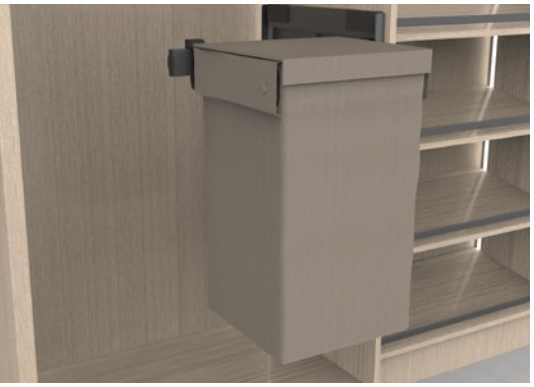

- Prádelní koš integrovaný do šatní skříně
- Pohodlné vyjmutí košů díky odnímatelným ramínkům
- Lze na požadovanou pozici do skříně kdykoliv domontovat.
- Snadná montáž vlevo/vpravo
- Hodí se do každé šatní skříně od vnitřní šířky 457 mm.

Věšák na kalhoty CONERO Basic

Věšák na kalhoty CONERO Basic

Světlá hloubka skříně (CD)	Světlá šířka skříně (CW)	Počet ramínek	Černá MJ 1	Zlatá champagne MJ 1
475	457	7	**238383.7021**	**238383.9853**

Koš na prádlo CONERO Basic

Koš na prádlo CONERO Basic

Světlá hloubka skříně (CD)	Světlá šířka skříně (CW)	Počet prádelních košů	Černá MJ 1	Zlatá champagne MJ 1
475	457	1 × široký	**238736.7021**	**238736.9853**

Výsuvný věšák CONERO na kravaty a opasky

- Měkký povrch pro šetrné ukládání opasků, kravat a šátků
- Vhodně vyplní volný úložný prostor pod věšákem na oblečení.
- Čistý výsuv – bez rizika pro poblíž zavěšené oblečení
- Lze na požadovanou pozici do skříně kdykoliv domontovat.
- Snadná montáž vlevo/vpravo

Výsuvný věšák CONERO na kravaty a opasky, s distanční podložkou

CD ≥ 345 mm

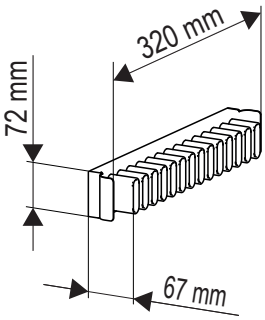

CD ≥ 475 mm

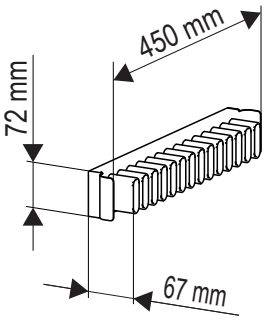

Fixní věšák CONERO na kravaty a opasky

Věšák CONERO na kravaty a opasky, na šatních dveřích

- Měkký povrch pro šetrné ukládání opasků, kravat a šátků
- Fixní držák pro snadnou montáž na vnitřní stranu dveří
- Vhodně vyplní volný prostor na šatních dveřích nebo pod věšákem na oblečení.

Výsuvný věšák CONERO na kravaty a opasky

Výsuvný věšák CONERO na kravaty a opasky

Světlá hloubka skříně (CD)	Rozměry Š × H × V (mm)	Černá MJ 1	Zlatá champagne MJ 1
475 mm	67 × 450 × 72	**238379.7021**	**238379.9853**
345 mm	67 × 320 × 72	**238380.7021**	**238380.9853**

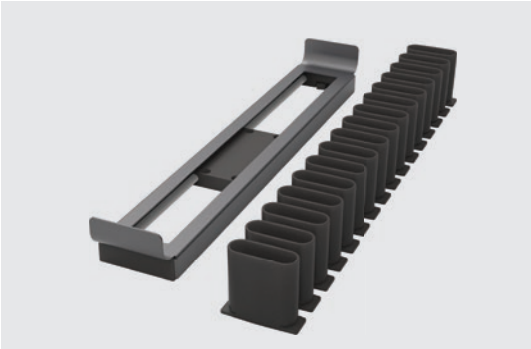

Výsuvný věšák CONERO na kravaty a opasky, s přihrádkou

Světlá hloubka skříně (CD)	Rozměry Š × H × V (mm)	Černá MJ 1	Zlatá champagne MJ 1
475 mm	67 × 450 × 72	**238381.7021**	**238381.9853**
345 mm	67 × 320 × 72	**238382.7021**	**238382.9853**

Distanční podložka CONERO

Jmenovitá délka	Světlá montážní hloubka (CD)	Rozměry Š × H × V (mm)	MJ 10
320 mm	345	25 × 323 × 69	**238683.7818**
450 mm	475	25 × 453 × 69	**238682.7818**

Barva: břidlice černá

Fixní věšák CONERO na kravaty a opasky

Fixní věšák CONERO na kravaty a opasky

Světlá hloubka skříně (CD)	Rozměry Š × H × V (mm)	Černá MJ 1	Zlatá champagne MJ 1
475 mm	67 × 450 × 72	**238384.7021**	**238384.9853**
345 mm	67 × 320 × 72	**238385.7021**	**238385.9853**

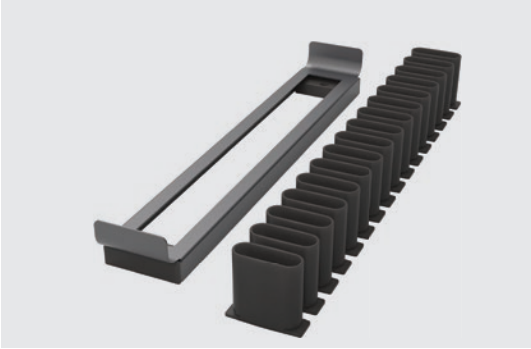

Fixní věšák CONERO na kravaty a opasky, s přihrádkou

Světlá hloubka skříně (CD)	Rozměry Š × H × V (mm)	Černá MJ 1	Zlatá champagne MJ 1
475 mm	67 × 450 × 72	**238386.7021**	**238386.9853**
345 mm	67 × 320 × 72	**238387.7021**	**238387.9853**

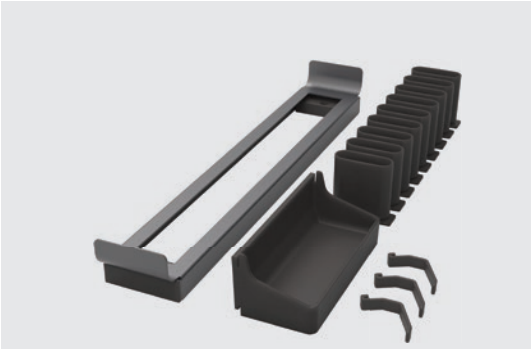

Sklopná šatní tyč CONERO

- Kombinuje snadný přístup a využití celé výšky skříně díky sklopnému závěsu na šaty.
- Pohodlná manipulace při nízkém i plném zatížení
- S nosností až 15 kg nejsou problémem ani těžké bundy a kabáty.
- Šetrné a bezpečné sklopení i při plném zatížení díky vyladěnému využití pákového efektu.

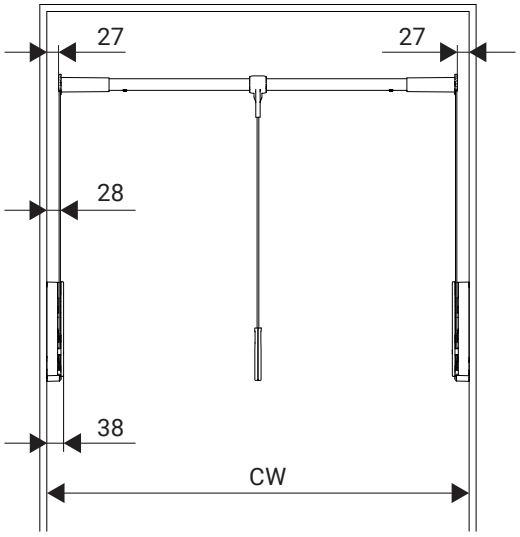

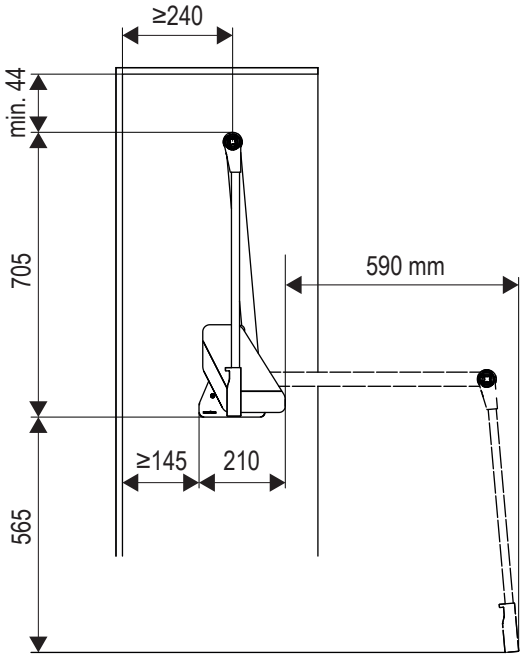

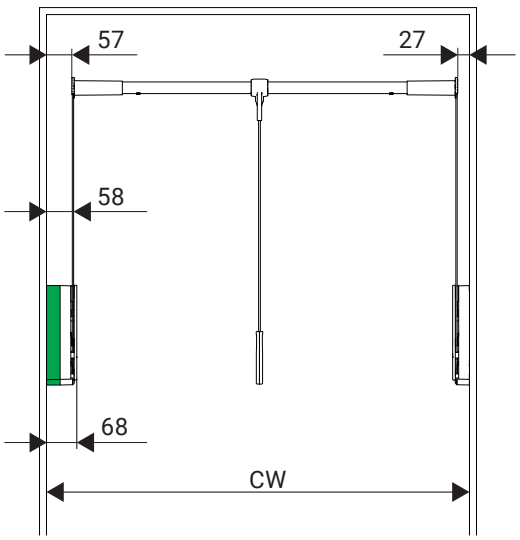

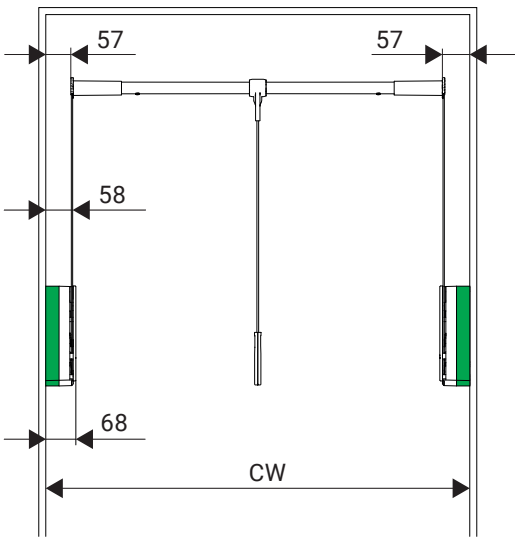

Sklopná šatní tyč CONERO

Sklopná šatní tyč CONERO

Světlá šířka skříně (CW)*	Užitné zatížení (kg)	Nosnost (max.)**	Hmotnost systému (max.)	Černá MJ 1	Zlatá champagne MJ 1
445-628	0,5-12	14	17,5	**238278.7021**	**238278.9853**
625-808	0,5-12	14	17,5	**238279.7021**	**238279.9853**
805-988	0,5-12	14	17,5	**238280.7021**	**238280.9853**
985-1168	0,5-12	14	17,5	**238281.7021**	**238281.9853**
805-988	4,0-15	17	20,5	**238720.7021**	**238720.9853**
985-1168	4,0-15	17	20,5	**238721.7021**	**238721.9853**

*Světlá šířka skříně musí být o 30 mm větší na každou vloženou šatníkovou distanční podložku.

**Nosnost = užitné zatížení + 2 kg (max. hmotnost ovládací páky a závěsné tyče).

Distanční podložka CONERO pro sklopnou šatní tyč

Sada obsahuje:

1 × distanční prvek

1 × montážní materiál

	Rozměry Š × H × V	Barva	MJ 10
	30 × 213 × 229	břidlice černá	**238722.7818**

Sklopná šatní tyč CONERO TOP

- Vytváří další úložný prostor nad šatní závěsnou tyčí, např. pro kabelky, klobouky a doplňky.
- Kombinuje snadný přístup a využití celé výšky skříně díky sklopnému závěsu na šaty.
- Pohodlná manipulace při nízkém i plném zatížení
- Šetrné a bezpečné sklopení i při plném zatížení díky samoregulační asistenci potřebné síly

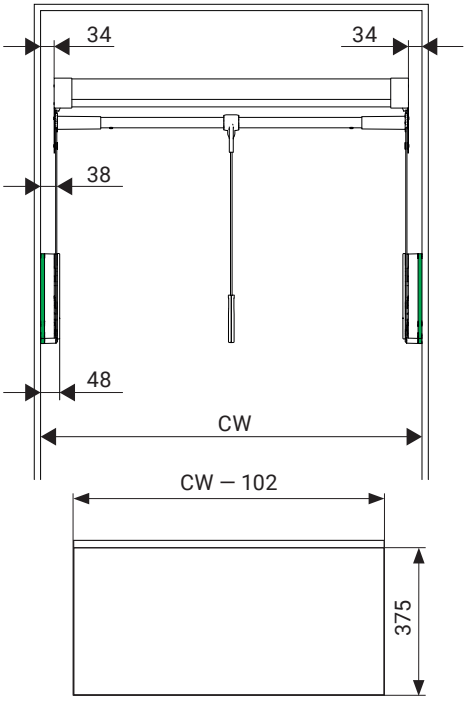

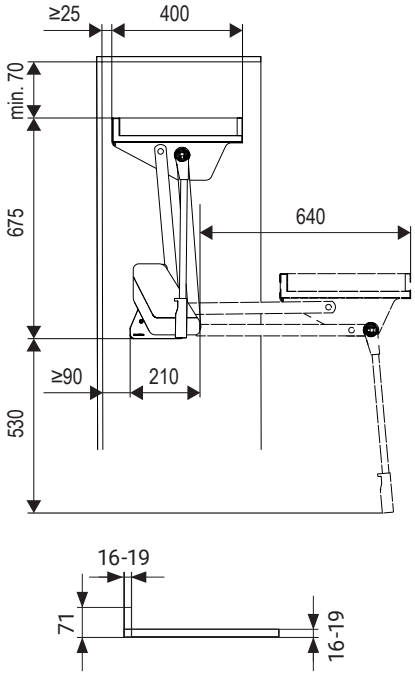

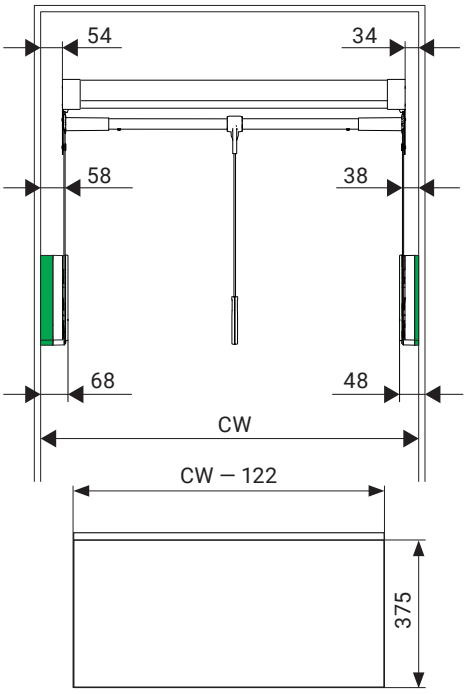

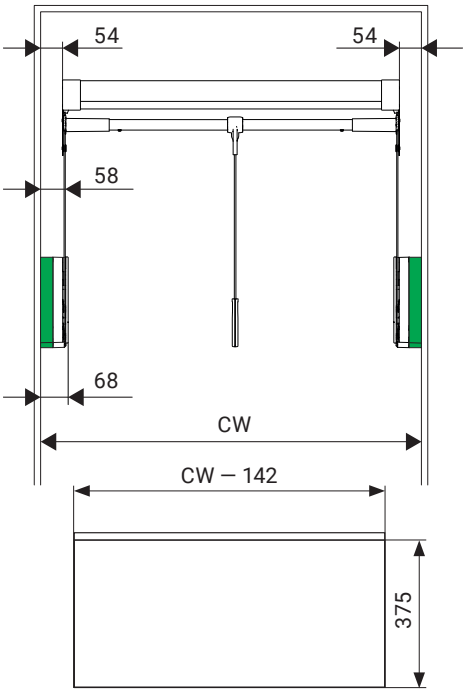

Sklopná šatní tyč CONERO TOP

Sklopná šatní tyč CONERO TOP

Světlá šířka skříně (CW)*	Užitné zatížení (kg)	Nosnost (max.)***	Hmotnost systému (max.)	Černá MJ 1	Zlatá champagne MJ 1
445-628	**	20	25	**238282.7021**	**238282.9853**
625-808	**	20	25	**238283.7021**	**238283.9853**
805-988	**	20	25	**238284.7021**	**238284.9853**
985-1168	**	20	25	**238285.7021**	**238285.9853**

*Světlá šířka skříně musí být o 20 mm větší na každou vloženou šatníkovou distanční podložku.

**Užitné zatížení = nosnost – 2 kg – hmotnost dřevěné police

***Nosnost = užitné zatížení + 2 kg (max. hmotnost ovládací páky a závěsné tyče) + hmotnost dřevěné police (max. 6 kg)

Dodáváno bez dřevěné police.

Distanční podložka CONERO pro sklopnou šatní tyč

Sada obsahuje:
1 × distanční prvek
1 × montážní materiál

Rozměry Š × H × V	Barva	MJ 10
30 × 213 × 229	břidlice černá	**238722.7818**

Konstrukční rozměry dřevěné police

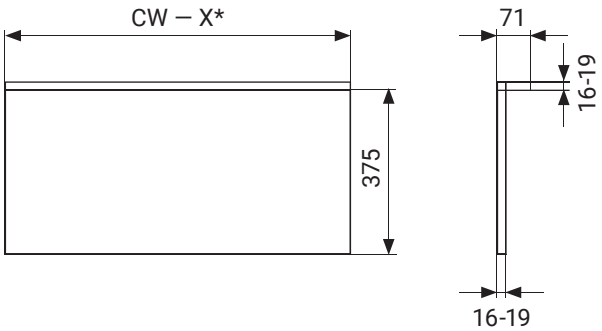

*Informace na předchozí straně

Šatní tyč CONERO

- Vysoce kvalitní práškově lakovaný hliník
- Verze s osvětlením
- Snadná integrace stávajících LED pásků
- Navíc komfortní řešení s LED profilem Kesseböhmer

Šatní tyč CONERO

Sada obsahuje:
1 × šatní tyč
1 × sada úchytů
1 × kluzný profil

Světlá šířka skříně (CW)	Rozměry Š × H × V	Černá MJ 10	Zlatá champagne MJ 10
920	919 × 15 × 30	**238901.7021**	**238901.9853**
1220	1219 × 15 × 30	**238902.7021**	**238902.9853**

Můžete nařezat na míru.

Šatní tyč CONERO pro integraci LED pásku

Sada obsahuje:
1 × šatní tyč
1 × sada úchytů
1 × montážní lišta pro LED
1 × kluzný profil
1 × difuzor

Světlá šířka skříně (CW)	Rozměry Š × H × V	Černá MJ 10	Zlatá champagne MJ 10
920	919 × 15 × 30	**238724.7021**	**238724.9853**
1220	1219 × 15 × 30	**238725.7021**	**238725.9853**

Můžete nařezat na míru.

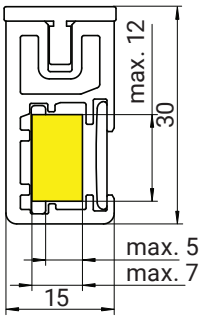

Přípustné rozměry LED pásky pro použití s montážní lištou

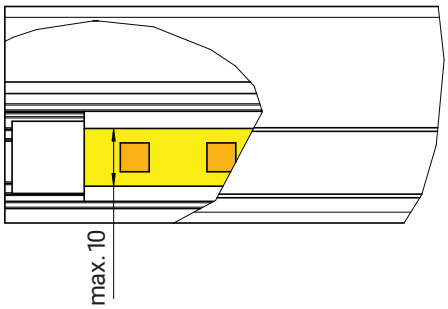

Možnosti instalace s profilem Kesseböhmer LED (008973/ 008974)

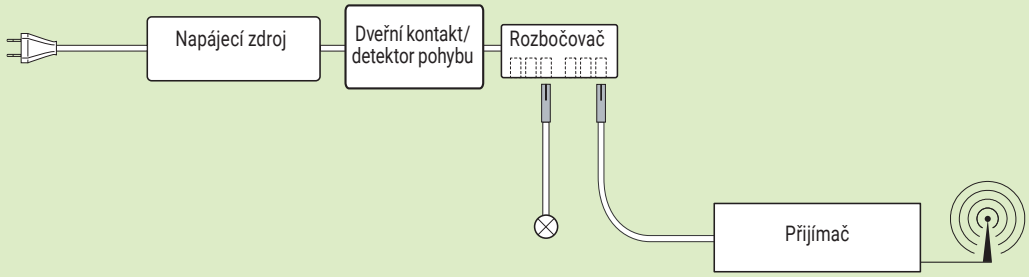

Dálkové ovládání

Osvětlení CONERO

		Rozměry (mm)	Obj. číslo
Profil LED			
Barevná teplota: 2700-6400 Kelvin		Š × H × V	MJ 10
Pro šatní tyč	920 mm	900 × 12,5 × 10,25	**008973.0000**
	1220 mm	1200 × 12,5 × 10,25	**008974.0000**

Můžete nařezat na míru.

Zasouvá se do boční části šatní tyče

- Délka odpovídající šatním tyčím
- Snadná montáž
- Vhodné pro plynulou regulaci barvy světla
- Stmívatelné

K ovládání profilu potřebujete bezpodmínečně sadu pro ovládání světel LED (viz níže)!

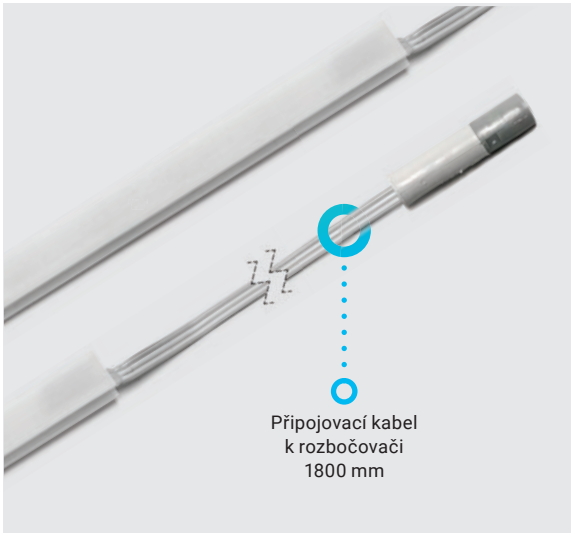

Sada pro ovládání světel LED

Sada obsahuje:	Š × H × V
• Napájecí zdroj	184 × 61 × 33
• 6cestný rozbočovač	90 × 35 × 17
• Přijímač	178 × 46 × 22
• Dálkové ovládání	137 × 39 × 11

Vhodné pro plynulou regulaci barvy světla a stmívání

max. 75 wattů (jsou vhodné pro profil LED maximálně 6250 mm)
primární napětí: 100-240 V, 50/60 Hz
sekundární napětí: 12 V
včetně síťového kabelu 2900 mm

		MJ 1
	Zástrčka pro EU	**008982.0000**

Do hliníkového profilu **nelze umístit všechny** komponenty ovládací sady LED!

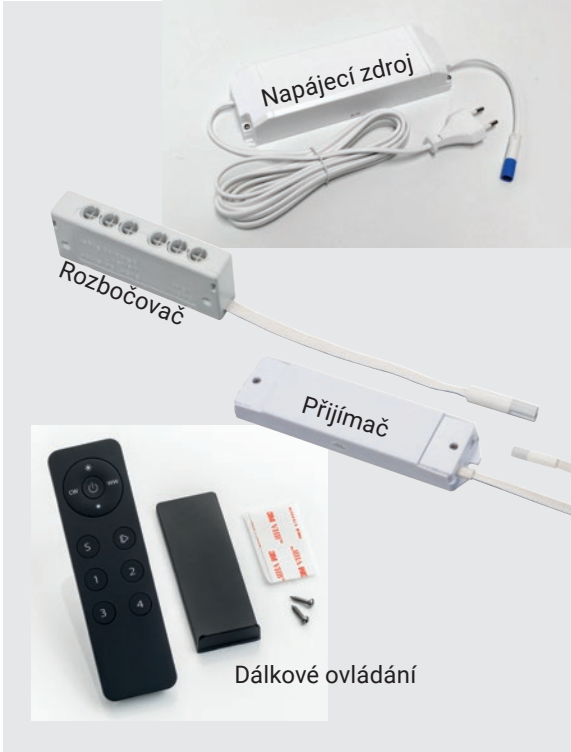

Prodlužovací kabel pro LED
Volitelná součást pro flexibilní prodloužení připojovacího kabelu profilu LED k rozbočovači

Délka	MJ 1
3000 mm	**008978.0000**

Dveřní kontaktní spínač pro LED
Obsahuje:
1 × dveřní kontaktní spínač

MJ 1
008987.0000

Detektor pohybu pro LED
Obsahuje:
1 × detektor pohybu

MJ 1
008988.0000

BeA CS, spol. s r. o. | Nad Rokytkou 24 | 190 12 Praha 9 – Dolní Počernice | Tel.: 281 091 356 | www.kesseboehmer.cz